令和７年度　ろうきん杯争奪第３６回福島県ユース（Ｕ－１５）サッカー選手権
いわき地区予選大会　トーナメント組み合わせ表

１．期日　　令和７年　６月２１日（土）、２８日（土）、２９日（日）、７月１３日（日）

２．試合時間（30－7－30）、PK戦　　準決勝、決勝（30－7－30）、延長（5－5）、PK戦

３．組合せ・会場

アロハフィールド（人工芝）・・・ア

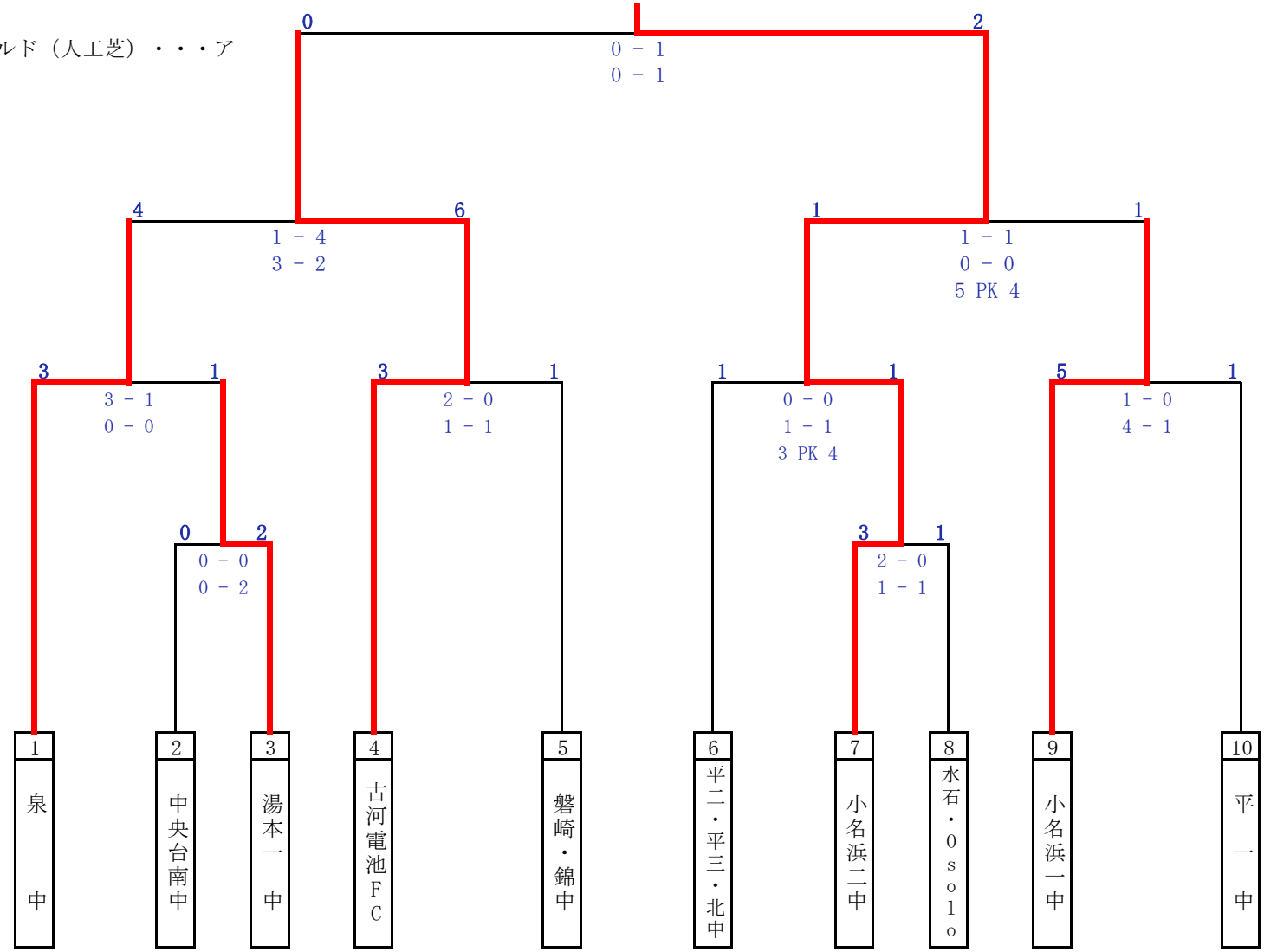

シード