令和3年度　第64回　福島県中学校体育大会　サッカー競技組合せ

期日　7月15日（木）
　　16日（金）
　　17日（土）
会場　J-VILLAGE
　　広野町サッカー場
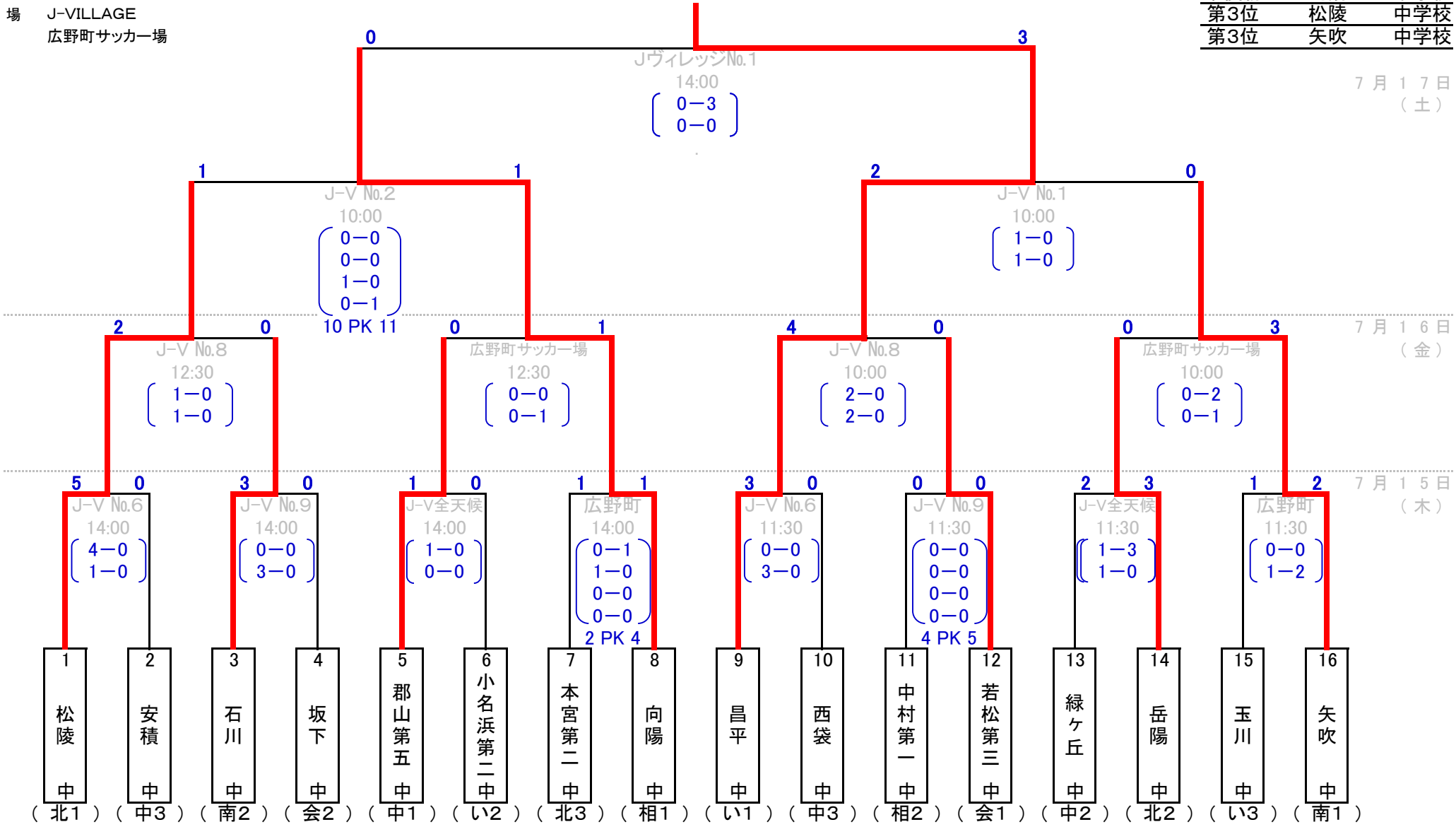
優　勝	昌平	中学校
準優勝	向陽	中学校
第3位	松陵	中学校
第3位	矢吹	中学校