福島民報杯・NHK杯第30回福島県サッカー選手権大会

兼 天皇杯 JFA 第105回全日本サッカー選手権福島県代表決定戦

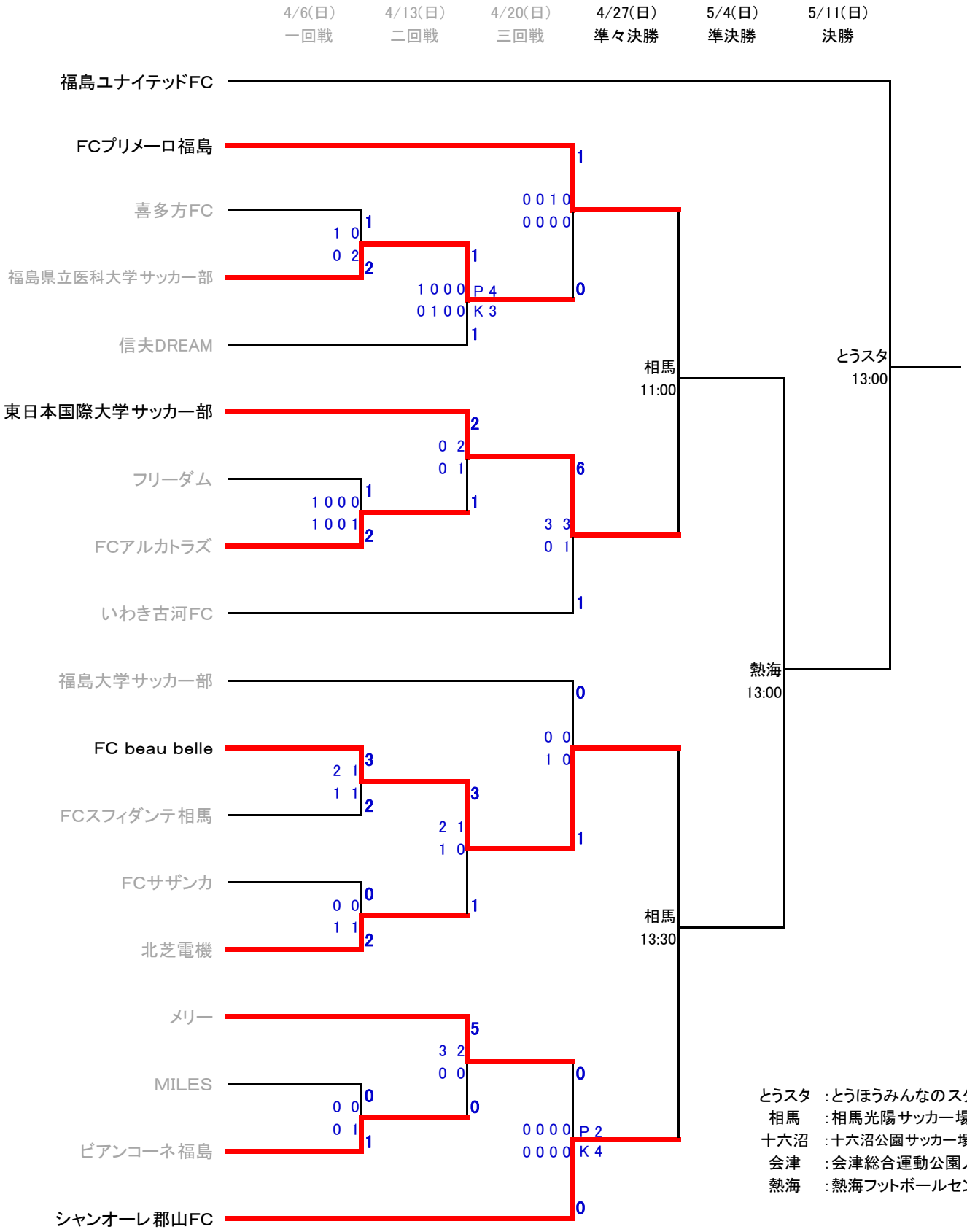

とうスタ　:とうほうみんなのスタジアム
相馬　:相馬光陽サッカー場人工芝
十六沼　:十六沼公園サッカー場人工芝
会津　:会津総合運動公園人工芝
熱海　:熱海フットボールセンター